Surface box LUXA 103 B BK

Artikel-Nr.: 9080021

Zubehör
Montagematerial Melder / Strahler

Funktionsbeschreibung

- Rahmen für Aufputz-Montage des Präsenzmelders
- Farbe: Schwarz (ähnlich RAL 9005)
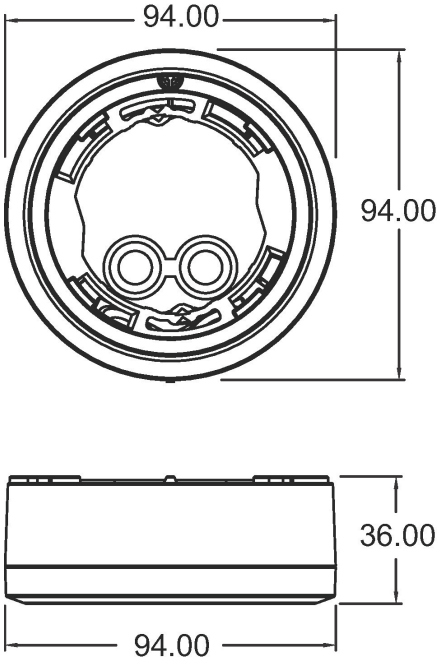
Maßbilder